Anschlussbelegung ESU 51963:

Anschlussplan für Miniaturschaltrelais
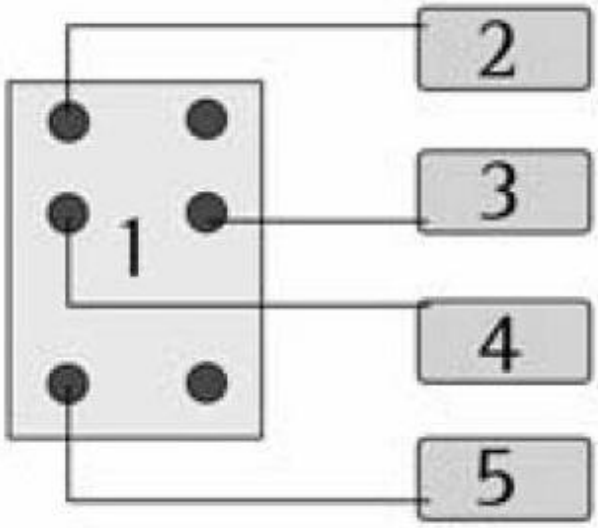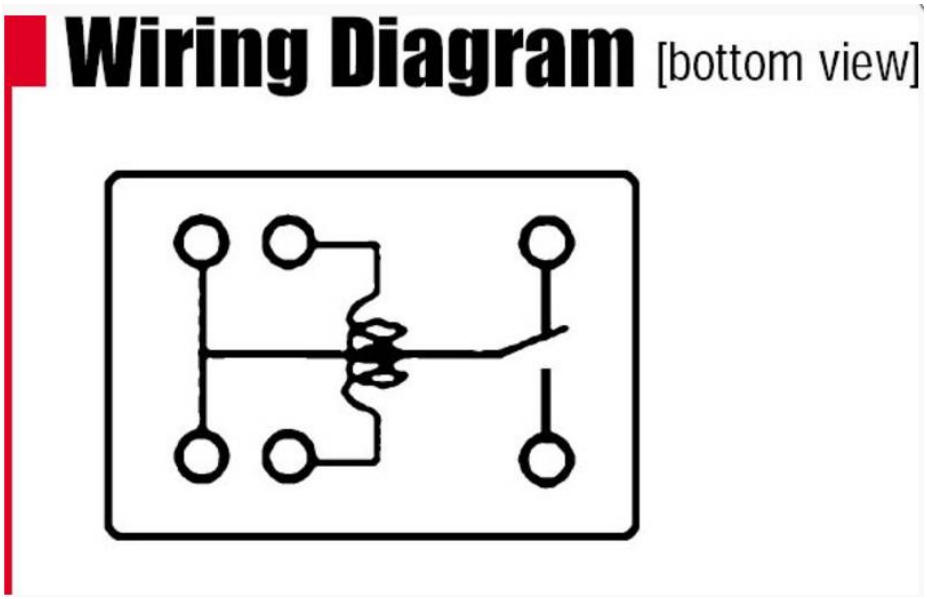
1. Relais 16V
2. Schienenanschluss rechts / Mittelleiter
3. Decoder (blaues Kabel
4. Decoder (grünes Kabel)
5. z.B. Rauchmelder